TYLÖ®

Shower

Kupol / Dome
Kuppel / Dôme
Koepel / Cúpula

Manufactured by TYLÖ AB
Svarvaregatan 6, 302 50 Halmstad, Sweden
Tel +46-35 10 00 80, Fax +46-35 10 25 80
E-mail:Info@tylo.se, Internet:www.tylo.se

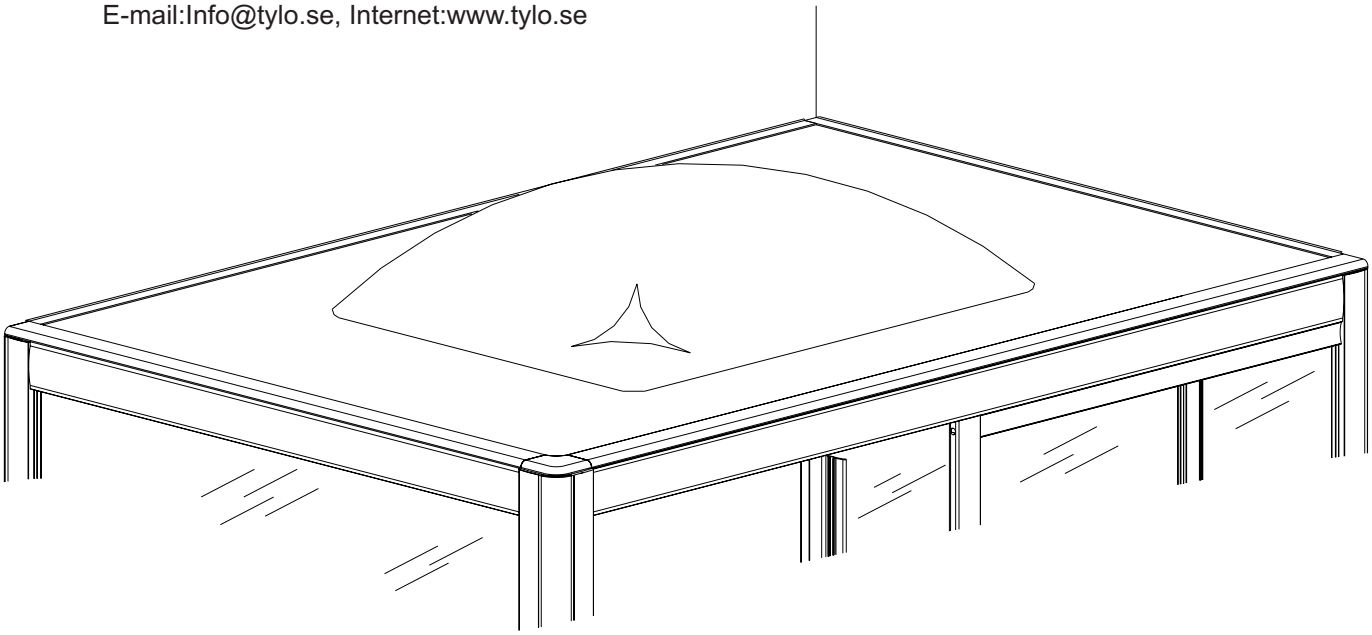

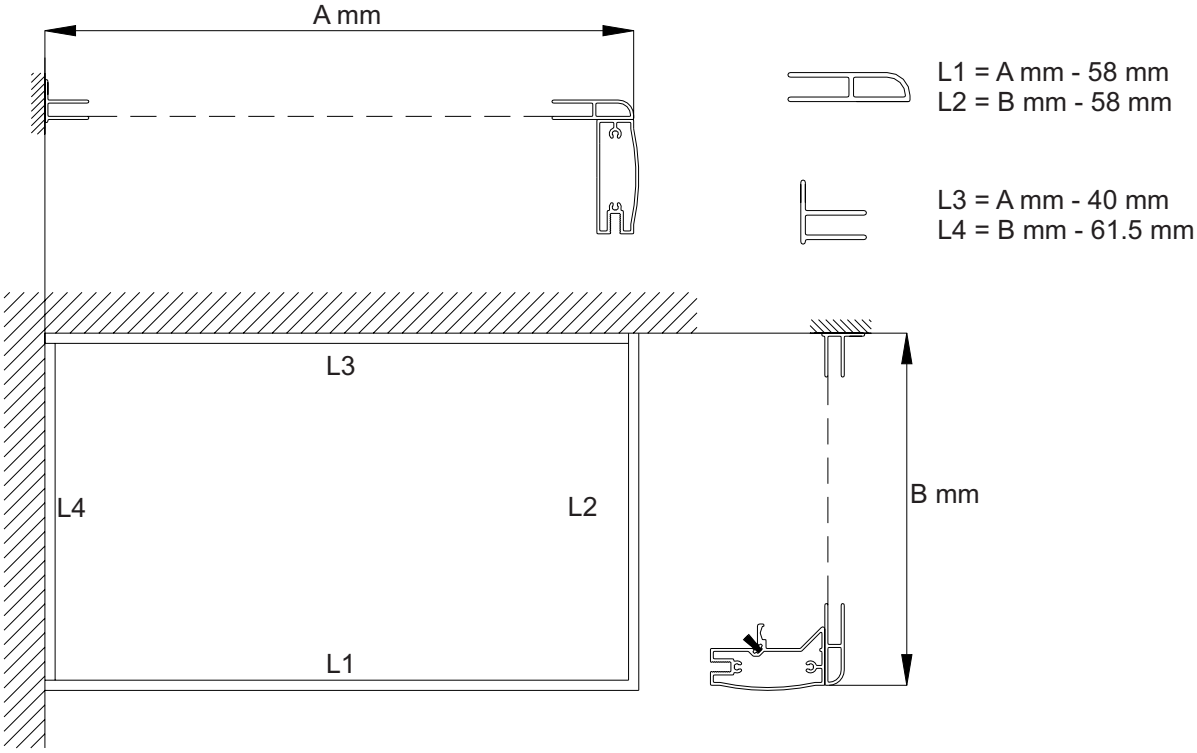

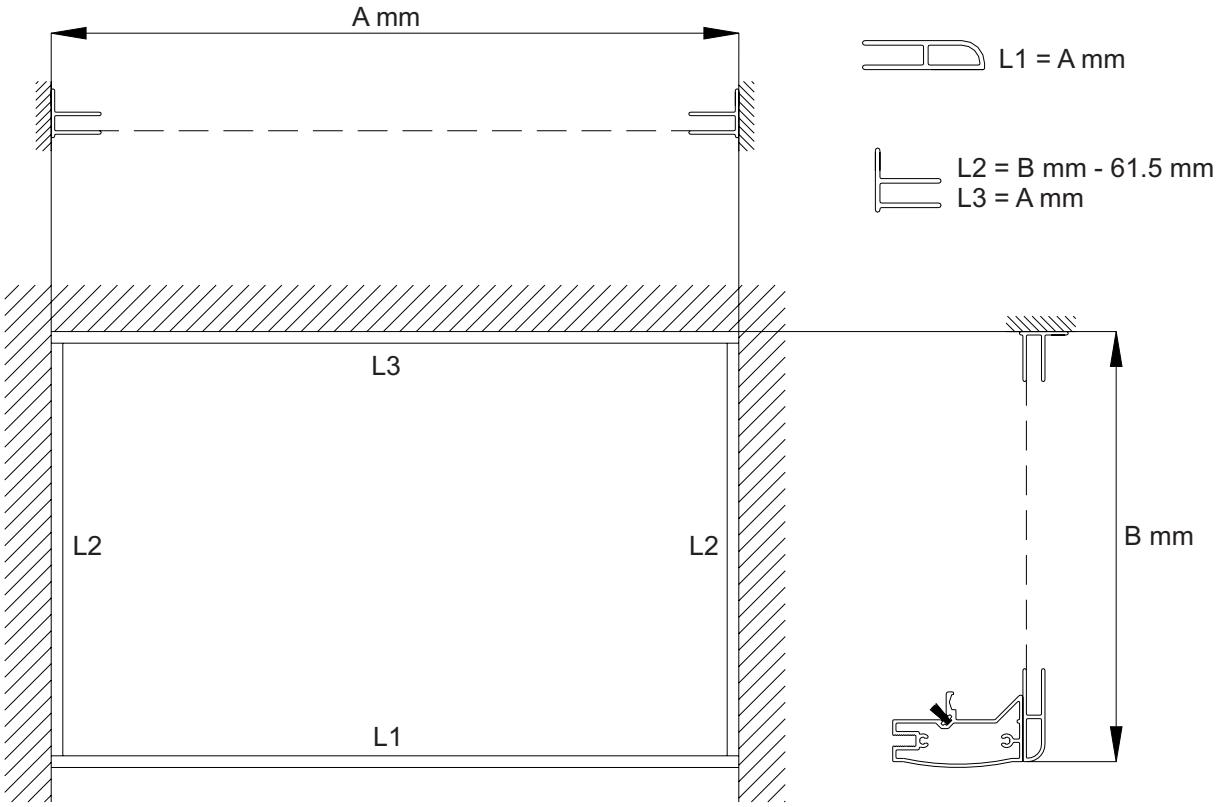
A mm
L1 = A mm
L2 = B mm - 61.5 mm
L3 = A mm
L3
L2
L2
L1
B mm

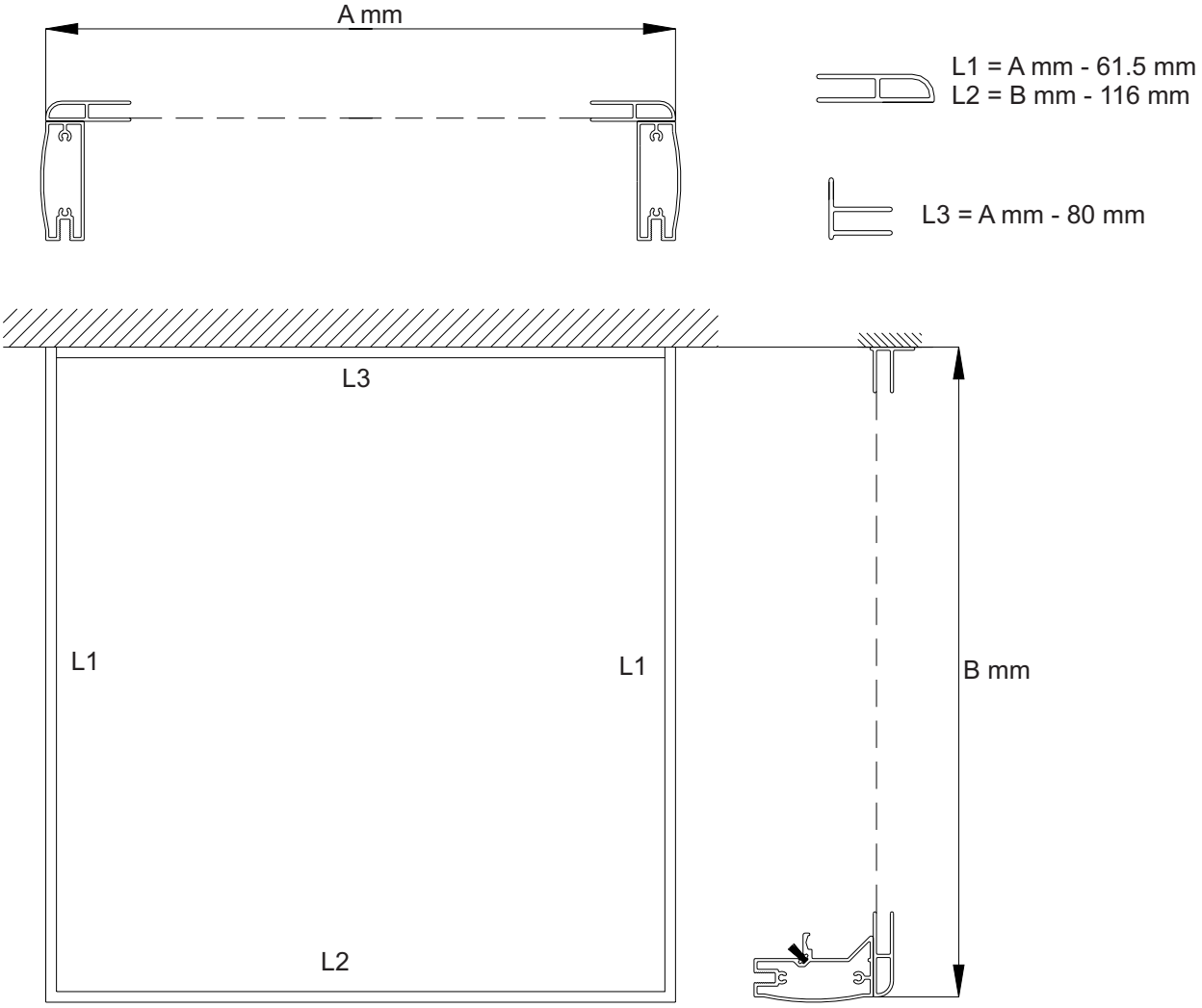
A mm
L1 = A mm - 61.5 mm
L2 = B mm - 116 mm
L3 = A mm - 80 mm
L3
L1
L1
L2
B mm

Kupolernas format är anpassade efter Tylö´s duschsortiment. Vid behov kan kupolen kapas. Använd fintandad såg.

The domes are dimensioned to suit Tylö´s
Range of shower products. If you need to cut the dome please use a fine tooth saw.

Die Außenmaße der Kuppel entsprechen dem Tylö-Duschsortiment. Bei Bedarf kann die Kuppel mit einer Säge (feine Zahnung) geschnitten werden.

Les dômes sont concus pour compléter la gamme des cabines de douches Tylö. Si vous désirez adapter les dimensions de votre dôme, vous devez vous servir d'une scie á denture fine.

De koepels zijn op maat gemaakt voor de Tylö douche-kabines. Als u een koepel wilt inkorten, gebruik dan een fijn getande zaag.

Las cúpulas están concebidas para completar la gama de cabinas de ducha Tylö. Si desea adaptar las medidas de su cúpula, debe usar une sierra de dientes finos.

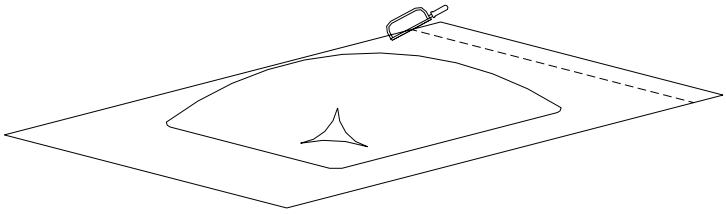

Avlägsna gummilisten i takramen.
Skjut in borstlisten.

Remove the rubber seal in the ceiling frame.
Insert the brush seal.

Die gummileiste des Deckenrahmens entfernen.
Die Bürstleiste hineinschieben.

Enlever le joint d'etanchéité des profilés de plafond.
Insérer le joint-brosse.

Verwÿder de rubber strip uit de boven lÿst en schuif
De borstelstrip in't profiel.

Quite la junta de estanquidad del marco de techo.
Introduzca la junta peluda.

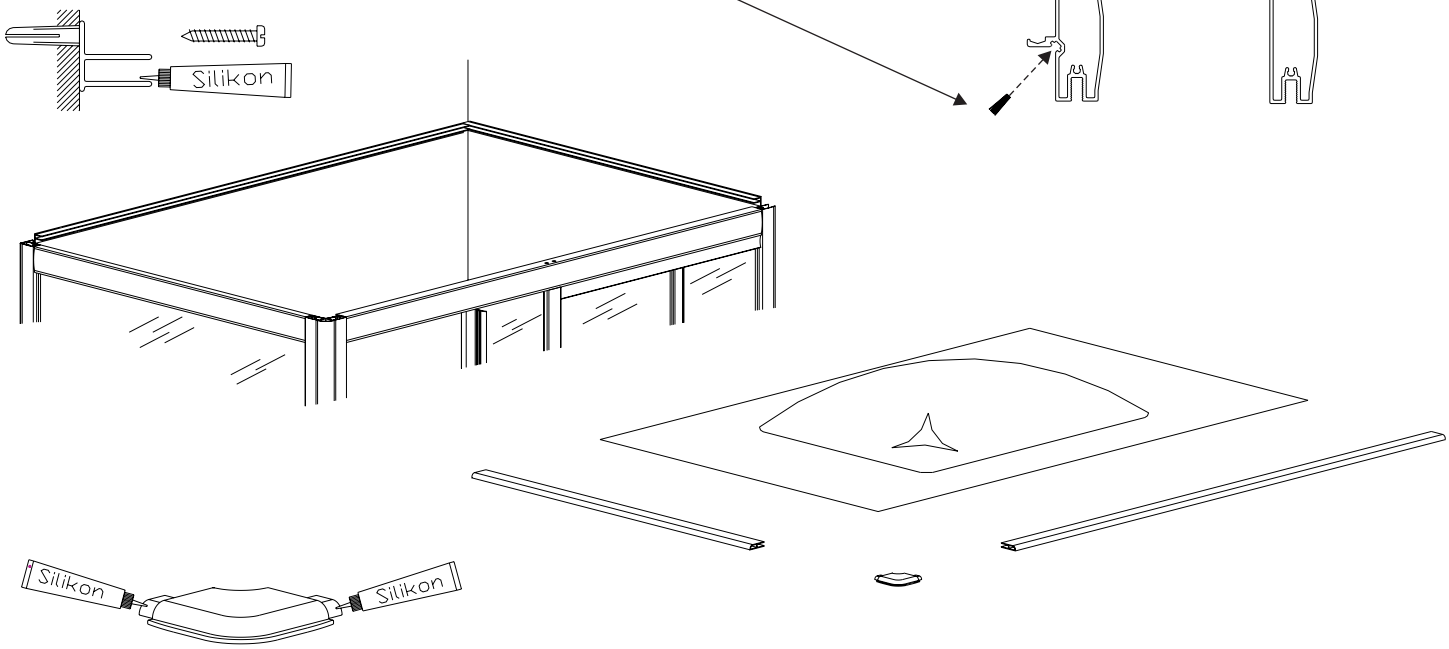

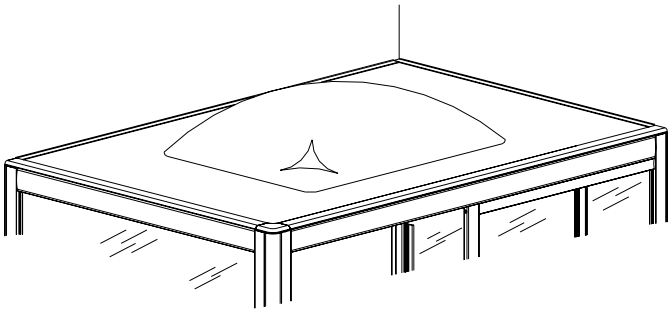

Använd mild tvållösning vid rengörning av kupolen.

Use mild soap solution when cleaning the dome.

Verwenden Sie nur leichte Seifenlösungen bei reinigung der Kuppel.

Pour nettoyer le dôme, utiliser une solution au savon doux sans détergent.

Gebruik een zacht schoonmack middel, geen schuurmiddel, voor het schoonmaken von de koepel.

Para limpiarla, use un jabón del tipo neutro.